CONTROLES SITUADOS EN EL VOLANTE

Modelos XJ, S-TYPE y X-TYPE

Existen cuatro interruptores para controlar el sistema ubicados en la parte izquierda del volante y que actúan como una réplica de los botones presentes en el panel de mandos del sistema de audio. Dichos interruptores le permiten, con sólo mover un dedo, controlar las funciones del sistema de audio y de los sistemas de telefonía y activación por voz mientras conduce.

Sólo los modelos XJ y S-TYPE

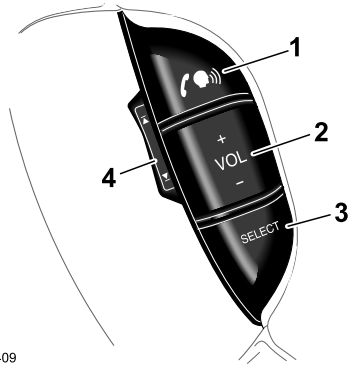

JOL3409

Sólo el modelo X-TYPE

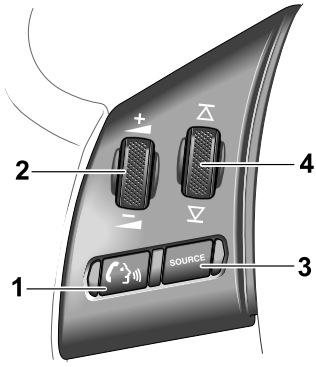

JOL2540

La tabla siguiente describe las funciones de los controles situados en el volante para los modelos XJ, S-TYPE y X-TYPE.

Interruptor	Función
1	Activa la función de voz o silencio si el vehículo no está equipado con el sistema de activación por voz. Contesta una llamada que está sonando. Activa o finaliza una llamada cuando se está en modo de telefonía.
2	Aumenta o disminuye el volumen.
3	Manténgalo pulsado durante 2 segundos para seleccionar el modo de móvil listo para hacer o recibir llamadas. Púlselo y suéltelo repetidamente para alternar entre FM, AM, cinta, CD o cambiador de MD y CD.
4	En modo de telefonía, puede desplazarse por los números almacenados. En modo de audio, puede recorrer las emisoras de radio o las canciones de un CD/MD. Púlselo y manténgalo pulsado para seleccionar la siguiente emisora con mejor recepción, el próximo CD, o para pasar a la otra cara de la cinta.

Nota: *En el modelo X-TYPE, los interruptores **2** y **4** son pulsadores semi-rotativos que retornan automáticamente a su posición central al soltarlos. En los modelos XJ y S-TYPE, los interruptores **2** y **4** son del tipo basculante.*

Controles del sistema de manos libres

Funciones de los controles del panel de mandos del sistema de audio

Los controles del panel de mandos del sistema de audio para los modelos XJ, S-TYPE y X-TYPE se describen a continuación.

Control del volumen

Durante el transcurso de una llamada, el volumen del sistema de telefonía puede ajustarse utilizando los botones de control del volumen situados en el panel de mandos del sistema de audio, o bien utilizando los interruptores ubicados en el volante.

El nivel del volumen se memorizará para llamadas futuras (esto no altera los parámetros de volumen establecidos para otros dispositivos de sonido).

Para ajustarlo: durante una llamada, pulse repetidamente el botón **MODE** (Modo) en el panel de mandos del sistema de audio hasta que aparezca la palabra **Fade** (Balance) en la pantalla. Ajuste el balance al nivel deseado utilizando el potenciómetro de volumen del equipo o el interruptor de control situado en el volante.

Modo de telefonía

Este botón activará el modo de telefonía y el sistema estará listo para hacer llamadas. La pantalla indicará que se ha seleccionado el modo de telefonía.

Esta función puede controlarse también desde el volante: pulse y mantenga pulsado el botón **3** (consulte la página 30).

Teclado

Pulse los dígitos para marcar el número de teléfono deseado. Cada tecla pulsada emitirá una señal acústica y los números irán apareciendo en el panel de mandos del sistema de audio.

El teclado puede utilizarse también en modo de llamada desde la memoria (**MR**) para introducir un número de posición en la lista o para recorrer las entradas existentes en la memoria.

CANCELAR

Pulse y suelte el botón **CANCEL** (Cancelar) para borrar la última cifra de un número de teléfono.

Pulse y mantenga pulsado el botón **CANCEL** para borrar todas las cifras introducidas.

Activar/finalizar

Pulse este botón para marcar el número de teléfono introducido. También se utiliza para finalizar una llamada en curso.

Llamada a partir de números almacenados en la memoria

Púlselo para acceder al número de posición en la memoria del teléfono. Se puede introducir mediante el teclado una cifra indicativa de la posición del número a marcar, o se puede recorrer la lista de los números almacenados utilizando los botones de desplazamientos del teclado.

Esta función puede controlarse también desde el botón **4** situado en el volante (consulte la página 30). Pulse la parte superior o inferior del mando para avanzar o retroceder por los números almacenados en la memoria del teléfono.

También se puede activar la función de rellamada del último número pulsando y manteniendo pulsado el botón **MR**.

Sólo el modelo XK

Existen cuatro interruptores para controlar el sistema ubicados en la parte izquierda del volante y que actúan como una réplica de los botones presentes en el panel de mandos del sistema de audio.

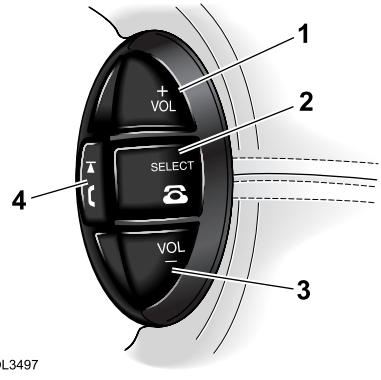

Interruptor	Función
1	Aumenta el volumen.
2	Púlselo y manténgalo pulsado para acceder al modo de telefonía. Púlselo momentáneamente y suéltelo para salir del modo de telefonía.
3	Disminuye el volumen.
4	Púlselo y suéltelo para pasar a una posición anterior en la memoria.

Funciones de los controles del panel de mandos del sistema de audio

Los controles del panel de mandos del sistema de audio para el modelo XK se describen a continuación.

Control del volumen y del balance

Durante el transcurso de una llamada, el volumen del sistema de telefonía puede ajustarse utilizando los botones de control del volumen situados en el panel de mandos del sistema de audio, o bien utilizando los interruptores ubicados en el volante.

El nivel del volumen se memorizará para llamadas futuras (esto no altera los parámetros de volumen establecidos para otros dispositivos de sonido).

Para ajustarlo: durante una llamada, pulse repetidamente el botón **MODE** (Modo) en el panel de mandos del sistema de audio hasta que aparezca la palabra **Fade** (Balance) en la pantalla. Ajuste el balance al nivel deseado utilizando el potenciómetro de volumen del equipo o el interruptor de control situado en el volante.

Modo de telefonía

Este botón activará el modo de telefonía y el sistema estará listo para hacer llamadas. La pantalla indicará que se ha seleccionado el modo de telefonía.

Esta función puede controlarse también desde el volante: pulse y mantenga pulsado el botón **2** (consulte la ilustración junto a este texto).

Controles del sistema de manos libres

Teclado

Pulse los dígitos para marcar el número de teléfono deseado. Cada tecla pulsada emitirá una señal acústica y los números irán apareciendo en el panel de mandos del sistema de audio.

El teclado puede utilizarse también en modo de llamada desde la memoria (**MR**) para introducir un número de posición en la lista o para recorrer las entradas existentes en la memoria.

Borrar

Pulse y suelte el botón **C/TA** para borrar la última cifra de un número de teléfono.

Pulse y mantenga pulsado el botón **C/TA** para borrar todas las cifras introducidas.

Activar/finalizar

Pulse este botón para marcar el número de teléfono introducido. También se utiliza para finalizar una llamada en curso.

Esta función puede controlarse también desde el volante: pulse y mantenga pulsado el botón **4** (consulte la página 33).

Selección de CD o CINTA

Una vez finalizada una llamada, pulse este botón para alternar entre las funciones para CD, cinta o inserte una cinta.

Nota: *Estos botones permanecerán inactivos mientras que exista una llamada en curso.*

Llamada a partir de números almacenados en la memoria

Púlselo para acceder al número de posición en la memoria del teléfono. Se puede introducir mediante el teclado una cifra indicativa de la posición del número a marcar, o se puede recorrer la lista de los números almacenados utilizando los botones de desplazamientos del teclado.

Esta función puede controlarse también desde el botón **4** situado en el volante (consulte la página 33). Pulse la parte superior o inferior del mando para avanzar o retroceder por los números almacenados en la memoria del teléfono.

Mensajes en pantalla: todos los modelos

Los siguientes mensajes pueden aparecer en pantalla:

- **Call** (Llamada): se está recibiendo una llamada entrante.
- **Calling** (Marcando): se está estableciendo conexión con el número marcado.
- **Empty** (Vacía): la posición en la memoria está vacía.
- **Location** (Posición): número de la posición en la memoria o solicitud para que introduzca un número de posición en la memoria.
- **No service** (Fuera de servicio): no hay ningún móvil o servicio Bluetooth disponible.
- **Phone** (Teléfono): el sistema está entrando en modo de telefonía.
- **Please Wait – phone book information loading** (Espere por favor: se está cargando la información de la agenda): se producirá una pequeña demora mientras que la información es transferida desde su móvil.
- **SIG** (Indicador del estado del sistema): éste indica el estado actual del sistema de telefonía Bluetooth.